Osmio

Luminaria LED para alumbrado exterior con potencias de 70/ 100 / 150 / 200 W , diseñada para operar a la intemperie y soportar condiciones ambientales exigentes. Fuente de luz LED con distribución fotométrica asimétrica. Cumpliendo con las especificaciones técnicas vigentes para instalación en zonas costeras y resistencia a la salinidad.

100 MIL HORAS L70B10

10 AÑOS DE GARANTIA

Clase eléctrica II

ISO 9001 CERTIFIED

ISO CERTIFIED 14001

ISO CERTIFIED 45001

Esta ficha ha sido revisada hasta el día 12 de Febrero 2026.

Ventajas:

- Separación del compartimento eléctrico, Del compartimento óptico.
- Compatible con sistema de tele gestión.
- Protección contra sobre voltajes transitorios.
- No requiere uso de herramientas

Uso:

Vías públicas, Privadas y Urbanizaciones.

Características Generales:

Código:	APH-01070	APH-01100	APH-01150	APH-01200
Modelo:	ST-02-70W	ST-02-100W	ST-02-150W	ST-02-200W
Potencia Nominal de la Luminaria:	70W	100W	150W	200W
Garantía técnica:	10 Años			
Altura sobre nivel del Mar:	Hasta 3000msnm			
Humedad Relativa:	≥70%			
Temperatura Ambiente:	-40 A 50°C			
Condiciones de Instalación:	A la intemperie, expuesto a lluvia, contaminación polvo e insectos.			
Velocidad del Viento:	90 Km/ha			

Características Eléctricas del Sistema de Distribución:

Voltaje Nominal - Monofásico	240/120 V
Voltaje Nominal - Trifásico	210/121 V- 220/127V
Frecuencia	60Hz

Fotometría de la Luminaria:

Potencia	70W	100W	150W	200W
Fuente de Luz:	LED			
Flujo Luminoso total de la Luminaria:	12000Lm	16500Lm	25500Lm	34500Lm
Eficacia Lumínica:	≥ 150 Lúmenes/ Watts			
Reparto del Flujo Luminoso:	Asimétrico en los planos C-90/270 grados con mayores intensidades hacia C-90 grados y simétrico hacia los planos C 0/180 grados.			
Tipo de Fotometría:	T2			
Temperatura de Color CCT :	4000K (+/- 275 °K, ANSI C78.377)			
Cantidad de Leds				
Vida útil del Sistema:	L70 B10≥100,000h			

Intensity Distribution Diagram in C Plans

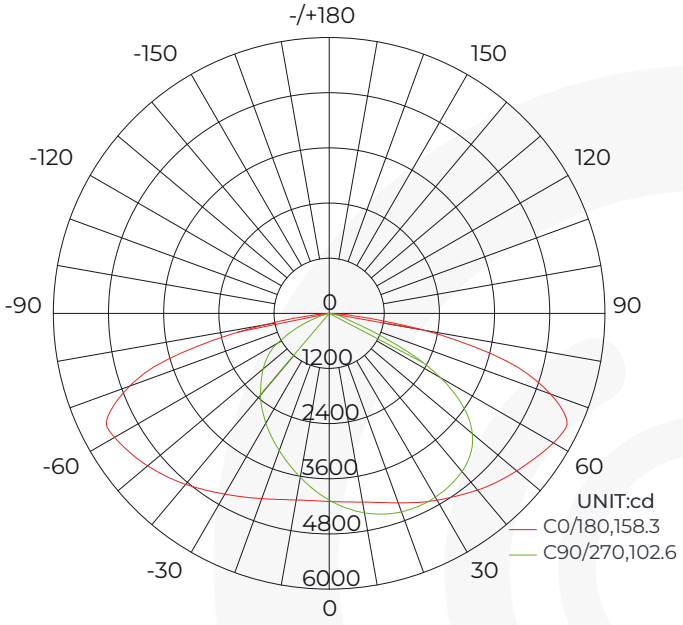

AVERAGE BEAM ANGLE(50%):130.4 DEG

Max Intensity Cone Surface Distribution Diagram

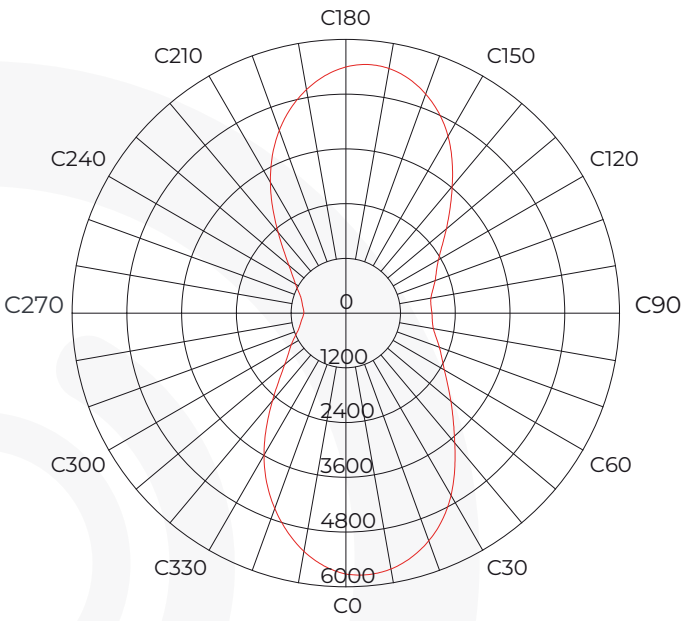

House Side Max @ = 64.0DEG Street Side

Características Eléctricas:

Voltaje de la Luminaria	100-277 V
Factor de Potencia de la Luminaria	≥ 0.9
Clase Eléctrica	II
Distorsión Armónica Total THD	>20%
Dispositivo de Protección	10kV / 10kA
Acometida de Alimentación	De acuerdo a los requirimiento locales

Características Mecánicas:

Material Carcasa:	Aluminio inyectado a presión
Material del Difusor:	Vidrio templado
Color:	Gris Oscuro
Grado de Protección:	IP66
Resistencia a Impactos:	IK08
Accesorios Metálicos y Tornillos:	De acuerdo 60598-1
Ventilación:	Auto ventilada a través de la carcasa

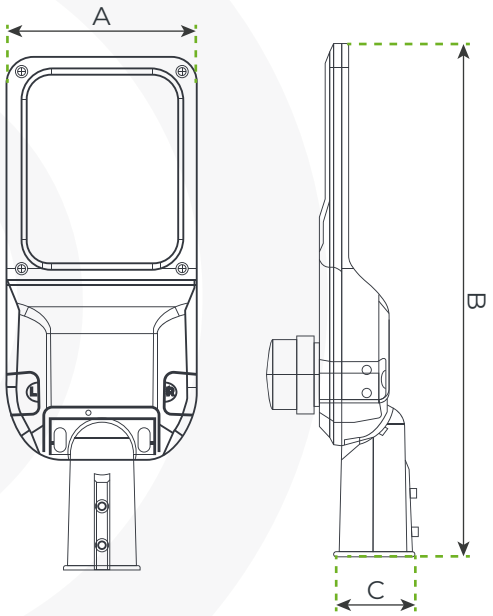

Dimensiones

	70W	100W	150W	200W
A	220mm	220mm	250mm	310mm
B	545mm	545mm	645mm	730mm
C	97mm	97mm	97mm	98mm

LED:

Modelo:	XCP-075M062	XCP-105M062	XCP-150M062	XCP-200M062
Número de Leds:	72 Leds	72 Leds	120 Leds	160 Leds
Flujo Luminoso:	225-235 lm/chip			
Reproducción de Color:	≥ 70%			
Tipo de Chip Led:	5050			
Temperatura de Color:	4000K			

Potencia Programable

Modelo:	ST-02-70W	ST-02-100W	ST-02-150W	ST-02-200W
Potencia:	70W	100W	150W	200W
Flujo Luminoso:	12000 Lm	16500 Lm	25500Lm	34500 Lm
Eficiencia luminica:	≥150Lm	≥150Lm	≥150Lm	≥150Lm
Potencia Programable:	40-75W	63-100W	90-150W	120-200W

Driver:

Modelo:	ST-02-70W	ST-02-100W	ST-02-150W	ST-02-200W
Rango de Voltaje de Entrada V:	90-305 VAC			
Rango de corriente de Salida mA:	1210-1880mA	2450-2500mA	2450-3600mA	3230-5000mA
Rango de Voltaje de Salida V:	42-62 V	42-62 V	42-62 V	40-62 V
Clase Eléctrica:	II			
Frecuencia:	50/60Hz			
Temperatura Máxima de Operación:	90°C			
Distorsión Armónica THD:	<10%			
Protección contra Incremento de temperaturas:	OTP			
Sistema de Control de Luz	1-10V, PMW, programable			
Eficiencia:	91%	91%	92%	92%
Vida Útil	1000,000h @ 75°C Tc			
Compatibilidad con sistema de telegestión	SI			
Instalación	Interna en el compartimiento del conjunto eléctrico			
Grado de protección:	IP67			

SPD:

Protección:	10 KV/10KA
Conexión:	Serie
Clase Eléctrica:	II
Indicador de operación y Falla:	Si

Fotocontrol:

Modo de funcionamiento:	De acuerdo al requirimiento del cliente.
Tipo y Características:	Electrónico
Diseño y Fabricación:	Norma ANSI C136.10
Material de Contactos:	Resortado con un recubrimiento de estaño con espesor de 1,5mm
Hermeticidad:	IP66
Carga Nominal:	1800VA
Rango de voltaje de operación:	105-305V
MOV:	475J
Corriente de Relé:	30A

Base de Fotocontrol:

Número de Pines	7
Diseño y Fabricación:	Norma ANSI C136.41

Altura Lúminica

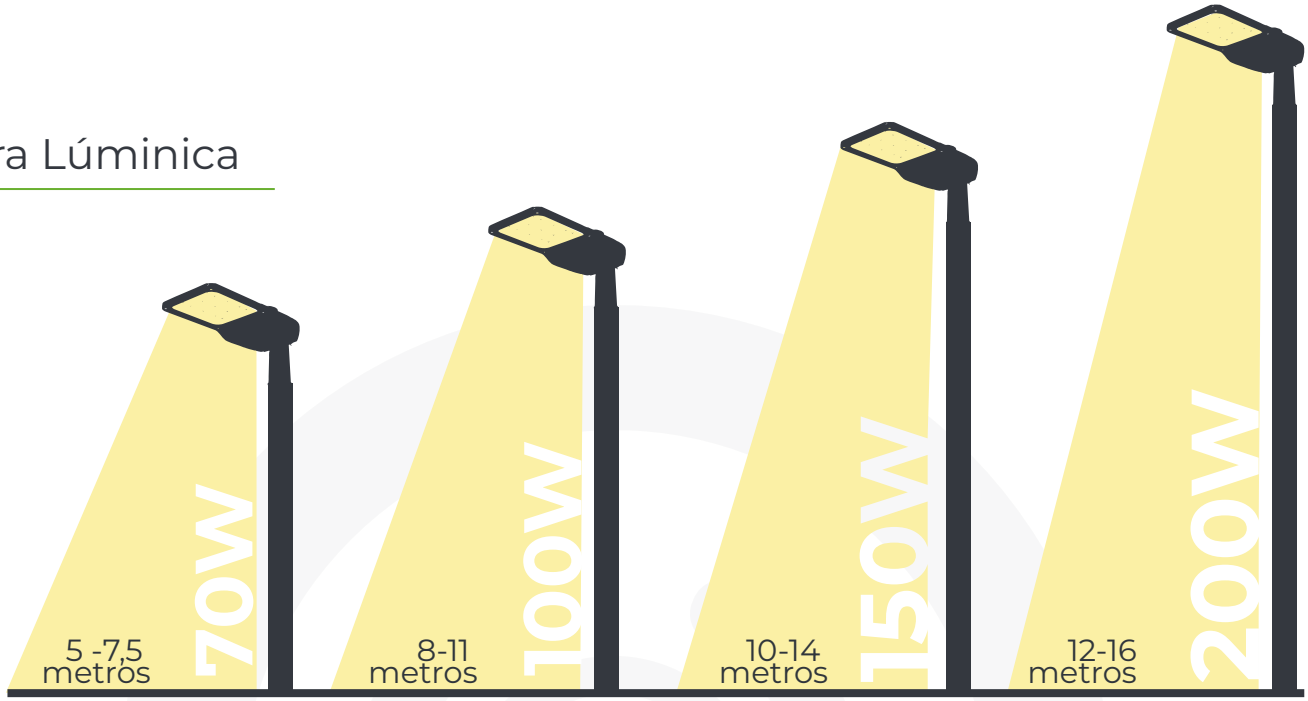

Normas

CHIP LED	LUMINARIA		DRIVER	MÓDULO	SPD	Fábrica
LM-80	LM-79	EN IEC 61000-3-2 /EN IEC 61000-3-3	EN 61347-1	IEC 62031	IEC 61643-11	ISO 90001
TM21	IEC 62471	IEC 60598-1/ IEC 60598-2-3	EN 61347-2-13			ISO 14001
	EN 61547	EN IEC 55015	EN IEC 62384			ISO 45001
	IEC 62262	IEC60068-2-6: aceleración 3g				
	IEC 62031	ASTM E1251				